J-SAB-JBF6322CG-Ex 手动火灾报警按钮

使用说明书

（使用产品前，请阅读使用说明书）

1 概述



J-SAB-JBF6322CG-Ex 手动火灾报警按钮（以下简称手报）是本公司开发的一款隔爆型二总线产品。CPU 采用自主研发的朱鹮芯片，具有性能稳定，可靠性高的特点。手动按下操作面板后，即能将现场的火警信号传输至控制器，从而达到报警的目的，同时可通过联动编程启动声光警报器等相关联动设备。

1.1 产品特点

- 内置青鸟自研的火灾报警专用微处理器「朱鹮」；
- 室外防爆型，防护等级 IP67；
- 有极性二总线，自带隔离功能，通讯距离≤1000 米；
- 编码器编码方式，支持 11 和 62 协议；
- 面板按下后需要使用配套的专用钥匙进行复位；
- 外壳采用高强压铸铝，产品隔爆性好，抗粉尘污染、抗潮湿及抗腐蚀能力强等特点；
- 防爆性能符合 GB/T 3836.1-2021《爆炸性环境 第 1 部分：设备通用要求》、GB/T 3836.2-2021《爆炸性环境 第 2 部分：由隔爆外壳“d”保护的设备》、GB/T 3836.4-2021《爆炸性环境 第 4 部分：由本质安全型“i”保护的设备》和 GB/T 3836.31-2021《爆炸性环境 第 31 部分：由防粉尘点燃外壳“t”保护的设备》中有关规定；防爆标识为 Ex db IIC T6 Gb、Ex tb IIIC T80℃ Db；
- 现场安装时，按 GB/T 3836.15-2017 标准要求、配用与环境相适应的已取得强制性产品认证的电缆引入装置。

1.2 适用范围

- 应用设计遵照国家标准 GB 50116《火灾自动报警系统设计规范》。
- 可安装在具有气体防爆要求的 1 区、2 区或粉尘防爆要求的 21 区、22 区室内等防爆场所。

- 广泛用于油库、酒库、交通隧道、飞机库、化工设备场所、液化气站等各种易燃、易爆工业领域中。

1.3 型号组成

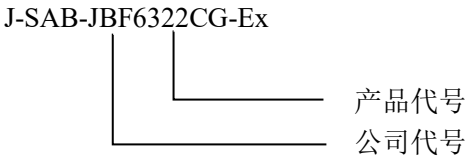

2 工作原理

手动火灾报警按钮由报警开关及相应的处理电路组成，当有火警时，手动按下按钮，报警开关闭合，报警信号通过回路总线传输至控制器，同时手动火灾报警按钮的火警指示灯由巡检状态的红色闪亮变为红色常亮，以显示报警状态。手动火灾报警按钮报警状态下，自身无源常开触点闭合。

3 性能参数

环境特性

工作温度	-40～+70℃
贮存温度	-40～+85℃
相对湿度	≤93+3%RH（40℃±2℃无凝露）

防爆特性

防爆标志	Ex db IIC T6 Gb（气体防爆） Ex tb IIIC T80℃ Db（粉尘防爆）
防爆合格证号	CE26.1903X

电气特性

额定工作电压	总线 DC13V-28V，调制型，控制器提供
监视电流	≤ 0.15mA（DC24V）
报警电流	≤ 0.5mA（DC24V）
确 认 灯	监视状态红色闪亮，报警状态红色常亮

通讯特性

线 制	二总线，区分极性
编址范围	11 协议：1～200；62 协议：1～252
编址方式	电子编码器编码
最远传输距离	1000 米（RVS 2*1.0mm^2）

机械特性

外 观	(RAL3003)红色

外壳材质	压铸铝
产品质量	约 1600g（不含支架）
外形尺寸	130mm×145mm×91mm（宽×高×厚，含底座）

认证特性

消防强制 CCC 认证、防爆 CCC 认证

执行标准

1）	GB 19880-2024 《手动火灾报警按钮》
2）	GB/T 3836.1-2021《爆炸性环境 第 1 部分：设备通用要求》
3）	GB/T 3836.2-2021《爆炸性环境 第 2 部分：由隔爆外壳“d”保护的设备》
4）	GB/T 3836.31-2021《爆炸性环境 第 31 部分：由防粉尘点燃外壳“t”保护的设备》

4 安装调试

4.1 安装说明/步骤

- 推荐使用电缆外径 6-12mm。
- 布线施工后，使用膨胀螺栓将安装板固定在墙上，安装孔距为 140mm，外形及安装尺寸如图 1 所示（单位：mm）。

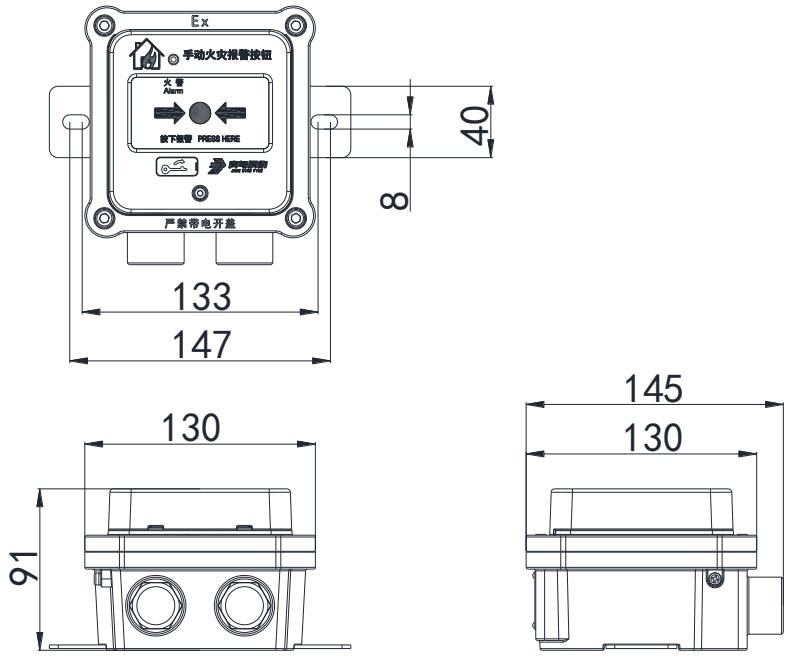

图 1　外形及安装尺寸图

- 现场安装时，按 GB/T 3836.15-2017 标准要求、配用与环境相适应的已取得强制性产品认证合格电缆引入装置。
- 回路总线采用 RVS 2×1.0～1.5mm^2 导线。
- 安装之前用编码器对其写入相应地址码，此编码应与工程编码表中的编码相一致。

- 11 协议系统中将二总线正极接在 L+端子、负极接在 LA-端子，62 协议系统中将二总线正极接在 L+、负极进线接在 LA-，负极出线接在 LB-。
- 接线方式分为 3 种，分别是手拉手接线方式，如图 2 所示；支路接法，如图 3 所示，环路接法，如图 4 所示。
- 端子 K1、K2 正常时为常开触点，手报按下时闭合，严禁使用此触点控制大功率设备（要求不超过 3W）和强电设备。

配接 JBF-21SF-C，JBF-52S 系列控制器接线:

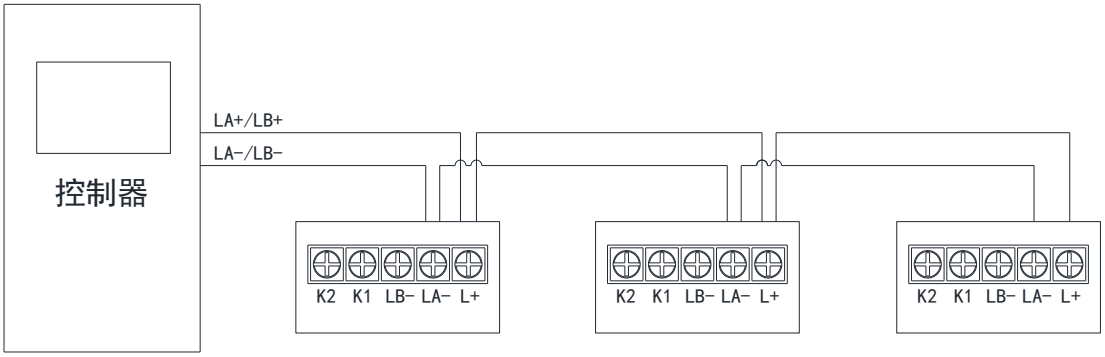

图 2 手拉手接线方式

配接 JBF-63S，JBF-FBS11 控制器接线:

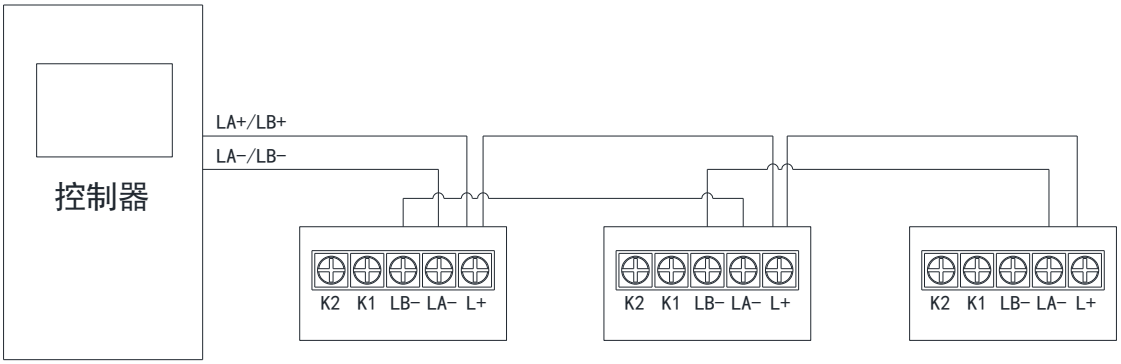

图 3 支路接线方式

配接 JBF-63S，JBF-FBS11 控制器接线:

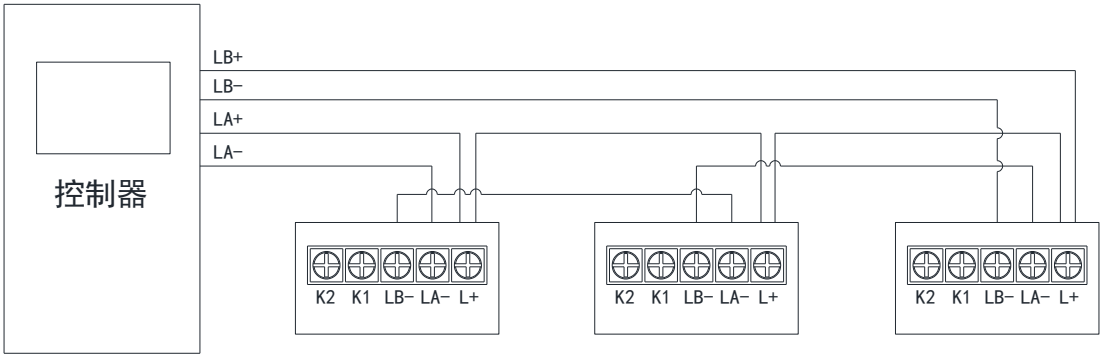

图 4 环路接线方式

4.2 调试方法

- 首先使用电子编码器对 J-SAB-JBF6322CG-Ex 型手动火灾报警按钮进行编码。
- 手动火灾报警按钮安装好后操作控制器对其进行登记。

- 登记后手动火灾报警按钮指示灯闪亮，遇有火警时，手动按下操作面板后，火警灯常亮，控制器显示出手动火灾报警按钮地址。
- 复位控制器及手报，手报恢复正常监视状态。

5 故障分析与排除

故障现象	原因分析	排除方法
巡检灯不亮，报故障	回路总线未接通	接通回路总线
	接触不良	重新接线
	接线错误	按标签上的接线端子接线
不能登记	未编码	使用编码器对现场部件编码
	编码地址范围错误	参照编码器说明书重新编码 11 协议编码范围：1~200 62 协议编码范围：1~252
上电报火警	报警按钮按下	将按钮用专用钥匙复位
	现场部件有重号	使用编码器对现场部件重新编码

6 保养、维护

定期进行报警试验，建议每半年一次。

7 开箱及检查

打开包装后，本产品应该包括：

手动火灾报警按钮	1 只
产品使用说明书	1 份
复位钥匙	1 个
M6 内六角扳手	1 个
安装板	1 个
膨胀螺栓 M6/60	2 个

如发现任意项有缺失或有损坏，请速与当地经销机构联系。

8 注意事项、免责声明

- 在使用中，必须严格按照本说明书的描述进行安装与调试。
- 内外接地务必可靠。
- 检验合格产品，不允许随意更换元器件或改变结构，以免影响防爆性能。
- 严禁现场有易燃、易爆粉尘或气体时拆卸本产品。
- 非专业人员不得随意安装、拆卸。
- 隔爆接合面不可修理。
- 本公司保留对本说明书的最终解释权。
- 根据 GB 29837-2013《火灾探测报警产品的维修保养与报废》相关规定，产品使用寿命一般不超过 12 年。

河北青鸟电子有限公司

生 产 者：河北青鸟电子有限公司

生产者地址：河北涿鹿涿下路工业园

生产企业：河北青鸟电子有限公司

生产企业地址：河北省涿鹿涿下路工业园

通讯地址：中国北京市海淀区成府路 207 号北大青鸟楼

邮　　编：100871

服务热线：400 0089 119

网　　址：http://www.jbufa.com

